BETJENINGS- OG OPSTILLINGSVEJLEDNING

SCAN-LINE 805 AQUA

www.hetaheating.dk

HETA

DK

DANSK DESIGN . DANSK KVALITET . DANSK PRODUKTION

Heta ønsker tillykke med jeres nye brændeovn, og vi er overbevist om, at I vil få stor glæde af jeres nye Heta ovn. Særlig hvis I følger vejledningens råd og anvisninger.

Scan-Line 805 Aqua er godkendt efter EN 16510, 15 a B-VG, NS 3058/3059.
Med godkendelsen har forbrugeren garanti for, at brændeovnen lever op til en række specifikationer og krav, som sikrer at der er brugt gode materialer, at ovnen er god for miljøet, og at den har en fin fyringsøkonomi.

Overstående deklarerede værdier gælder for alle varianter af Scan-Line 805 Aqua.

Indhold betjeningsvejledning

Før opstilling 3-4
1. Betjeningsvejledning 5
1.1 Før i brugtagning 5
1.2 Første fyring 5
1.3 Regulering af luft 5
1.4 Optænding 5
1.5 Påfyring 5
1.6 Asketømning 6
1.7 Reduceret afbrænding 6
1.8 Eksplosionsfare 6
1.9 Trækforhold i skorsten 7
1.10 Brænde 7
1.11 Driftsforstyrrelser 8
1.12 Skorstensbrand 8
1.13 Vedligeholdelse 8
1.14 Rengøring af glas 8
1.15 Fejlsøgningstabel 9
1.16 Vedligeholdelsesskema 10
1.17 Garanti 10
1.18 Ovndata tabel EN 16510 11
1.19 Rensning for sod efter skorstensfejning 12
1.20 Udtagning af røgchikaneplader og rengøring af kølerør 13
1.21 Reservedele 14
2. Opstillingsvejledning 17

Heta A/S
Jupitervej 22,
DK-7620 Lemvig

Telefon: +45 9663 0600
E-mail: heta@heta.dk

Copyright © 2014 Heta
Heta er et registreret varemærke tilhørende Heta A/S

Trykt i Danmark
Forbehold for trykfejl og ændringer

19.05.2026
0037-1380 Version 3,0

FØR OPSTILLING

HETA brændeovne er kvalitetsprodukter, derfor er dit første indtryk meget vigtigt!

Vi har et godt logistik-netværk, som transporterer brændeovnene med stor omhu til vores forhandlere. Alligevel kan der ved transport eller ved håndtering af de ofte tunge ovne ske skade.

Det er vigtigt, at du efter modtagelsen tjekker brændeovnen fuldstændig, og rapporterer eventuelle skader eller mangler til din forhandler.

Emballagen skal bortskaffes som følger: Træ er ubehandlet og kan brændes. Folie og pap kan du aflevere på din lokale genbrugsplads.

Udpakning af brændeovn

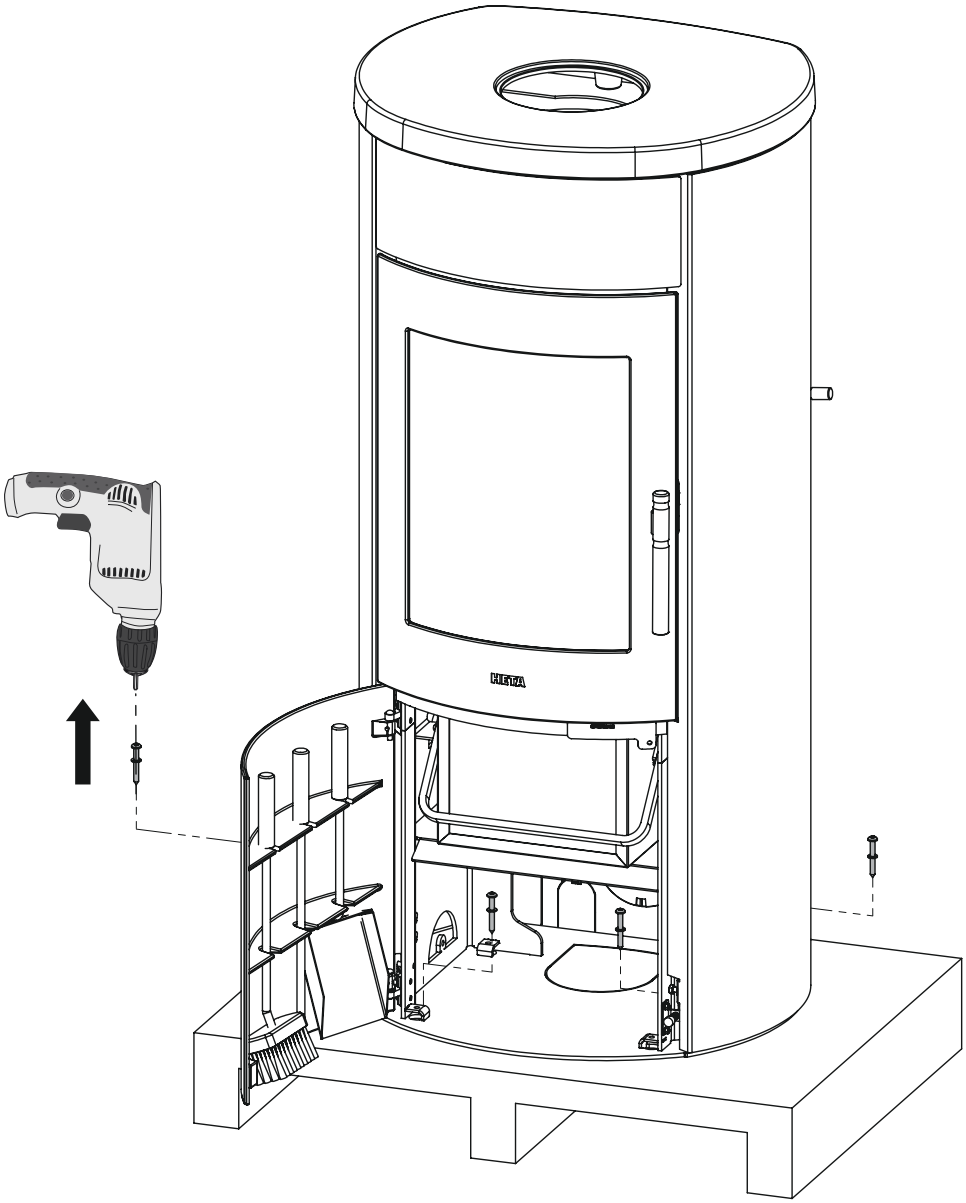

I jeres nye brændeovn findes følgende:

Betjeningsvejledning	
Heta handske Nr. 0023-9002	
Pejsesæt	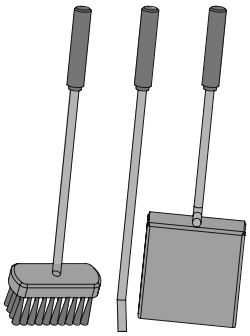

CHR list	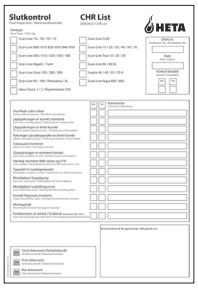
Typeskilt	
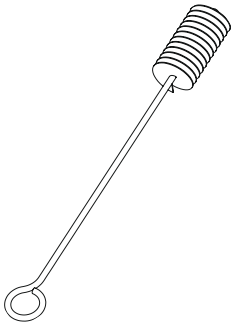	Rensebørste Nr. 5020-0018

Værktøj og smørefedt medfølger ikke.

Tilkøbt del

Aqua performance kit
Nr. 5032-0024

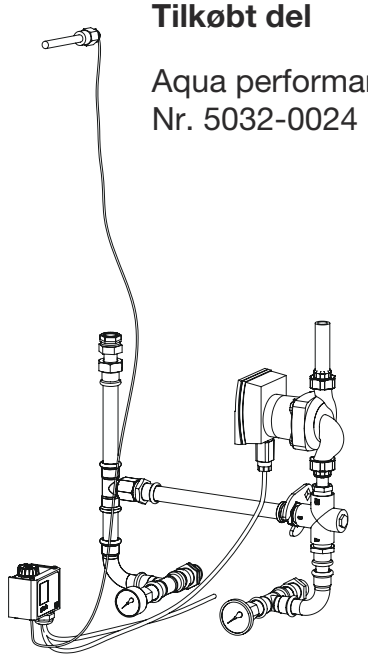

1. BETJENINGSVEJLEDNING

1.1 Før i brugtagning

Inden brændeovnen tages i brug, skal du sikre dig, at opstillingsbetingelserne er overholdt.
Se side 17.

1

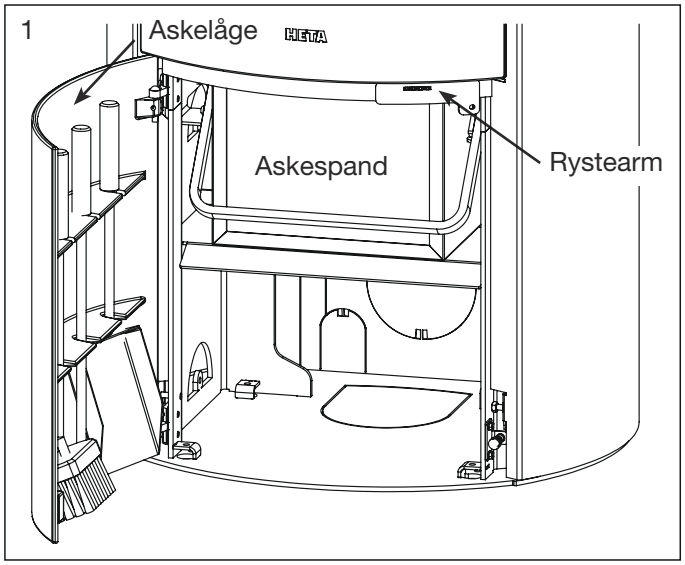

1.2 Første fyring

Ovnens maling er fra fabrikken gennemhærdet, dog kan der stadig opstå lidt lugtgener. Derfor bør der luftes ud, første gang ovnen tages i brug.

1.3 Regulering af luft

Ovnen tilføres forbrændingsluft, ved hjælp af håndtaget bagerst på siden.
Forbrændingsluften er helt åben i topstilling, fig. 2. Forbrændingsluften lukkes gradvist ved at sænke håndtaget, og er helt lukket i bundstilling. Fig. 3.

Fig. 2

Fig. 3

1.4 Optænding

Læg 2 stykker brænde i bunden. Ovenpå stabler du pindebrænde i lag med luft imellem, så du kan tænde i den øverste del. Anvend evt. paraffin optændingsposer. Flammerne skal arbejde sig oppe fra og ned. Fig. 4

4

Brug aldrig flydende væsker til optænding.

Der åbnes helt for forbrændingsluften. Det anbefales at hele den første indfyring afbrændes med forbrændingsluften helt åben, således at ovn og skorsten bliver godt gennemvarm.

Opstart/optænding.
Scan koden og vælg sprog.

1.5 Påfyring

Normal påfyring bør ske, mens der endnu er et godt glødelag. Fordel gløderne i bunden, men med flest forrest i ovnen. Brændestykker svarende til 1,92 kg placeres ovenpå gløderne i et lag vinkelret på indfyringsåbningen. Se fig. 5.

5

Åbn forbrændingsluften helt og hold evt. indfyringslågen på klem (det er ikke nødvendigt at holde indfyringslågen på klem, men det kan fremskynde antændingen af træet).

Træet vil nu antændes inden for ganske kort tid (typisk 1 - 3 minutter). Hvis der er antændt med åben indfyringslåge, lukkes denne kort efter at træet er antændt, og når ilden har godt fat i alt træet, justeres forbrændingsluften til det ønskede niveau.

Nominel drift 8,7 KW. Svarer til at forbrændingsluften er ca. 70 % åben.

Indfyringslågen skal være lukket under drift, undtaget ved påfyring.

Sørg for ved påfyring, at træet ikke ligger for tæt, da det vil give en dårligere forbrænding og dermed en ringere udnyttelse af træet.
Der må ikke fyldes mere brændsel i ovnen, end op til maksimal fyldningsmærket. Se fig. 6.

6

Ved påfyring skal brændestykkerne lægges forsigtigt ind i brændkammeret, da der kan risikeres brud på Vermiculite (sten).

Er der reduceret træk i skorstenen, anbefaler vi at åbne et vindue ved påfyring. Dette vil give bedre udluftning til rummet og mere ilt til forbrændingen.

Ved påfyring må en maksimal mængde træ ikke overstige 2,3 kg. Hvis denne mængde overskrides bortfalder garantien.

1.6 Asketømning

Ved at trække rystearmen fra side til side roterer risten, så asken falder igennem hullerne og ned i askeskuffen.

Det er en fordel at lade ca. 0,5 cm aske ligge i bunden af brændkammeret ovenpå risten for næste optænding og som isolering.

Vær forsigtig, når asken tømmes ud. Der kan gemme sig gløder i asken i lang tid. Tøm aldrig aske ud i en brændbar beholder.

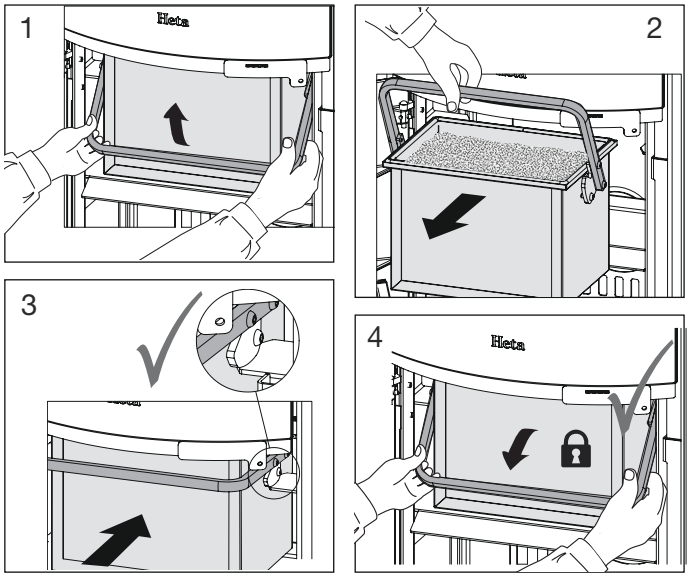

Askespanden skal sidde fast og må ikke kunne bevæge sig, efter den er låst. Fig. 1-4. Der må ikke fyres i ovnen, hvis askespanden ikke er låst fast. Garantien bortfalder, hvis det ikke overholdes.

1.7 Reduceret afbrænding

Ovnen er godkendt til intermitterende brug.
Skru aldrig længere ned for luften, end at der altid er flammer fra træet, og vent med at lukke forbrændingsluften mere i indtil flammerne er gået ud, og træet er omdannet til glødende trækul.

Ønsker du at fyre med mindre effekt, gøres dette ved at påfylde en mindre mængde træ af gangen og tilføre mindre luftmængde, men husk, forbrændingsluften må aldrig lukkes helt under fyring.

Vær opmærksom på, at ovnen vil sode, hvis der skrues for langt ned for luften. Der bliver ikke tilført nok ilt, og der opstår risiko for at rude mv. vil sode til, og det er ikke godt for miljøet.

Ved en kombination af ovennævnte og evt. fugtigt træ, kan tilsodningen blive så kraftig og klæbrig, at tætningssnoren på indfyringslågen vil blive rykket af, når lågen åbnes næste dag.

Fyr aldrig i ovnen, hvis tætningssnoren har løsnet sig.

1.8 Eksplosionsfare!!!

Det er meget vigtigt aldrig at forlade ovnen, inden der er blivende flammer efter påfyldning af træ (vil normal fremkomme inden for 1/2 -1 minut).

Eksplosionsfare kan evt. opstå, hvis der fyldes for meget træ på ovnen, eller hvis lufttilførslen bli-

ver for lille. Idet der udvikles store mængder gas som kan medføre fare for en røggas eksplosion.

Advarsel!

Da en brændeovn bliver varm under fyring (mere end 90°C), skal der udvises en fornøden forsigtighed.

Børn bør undgå kontakt med ovnen.
Opstil evt. gitter og placér ikke brændbare ting, som tørrestativer, møbler, gardiner for tæt på ovnen.

1.9 Trækforhold i skorsten

Dårlige trækforhold medfører at brændeovnen ikke brænder som den skal, glas kan sode til, skorstenen skal renses oftere, det giver dårlig fyringsøkonomi, forurener omgivelserne unødigt, og røg vil trænge ud af ovnen, når indfyringslågen åbnes.

For at opnå optimal fyring og højest mulig virkningsgrad er denne ovn konstrueret på en måde, så den selv giver en optimal blanding af forbrændingsluften. Dette giver en høj virkningsgrad og ruden bliver holdt helt ren for sod, fordi forbrændingsluften ”skyller” ned over den.

Min. skorstenstræk er: 12 PA for Scan-Line 805 Aqua. Det er ved dette træk, at ovnen er afprøvet og godkendt, og det er nødvendigt for at give en ren forbrænding med et flot flammebillede samt høj virkningsgrad og dermed en god brændeøkonomi. Der vil dog stadig være risiko for røgudslip, hvis indfyringslågen åbnes under kraftig fyring, eller der er manglende lufttilførsel til rummet, evt. forårsaget af en tændt udsugning andet sted i huset.

Røggastemperatur ved nominel ydelse er:
182°C henført til 20°C.

Røggas masse flowet er følgende: 6,6 g/sek. Svarende til 23,7 m³/h forbrændingsluft ved afbrænding af 1,92 kg træ.

Skorstenens træk skabes på baggrund af skorstenens højde og diameter, samt temperaturdifferensen mellem røg- og udetemperatur.

Skorstenens isolering er derfor vigtig, da nye effektive ovne brænder med lav røgtemperatur.

Vind og vejrforhold har også indflydelse på trækket, i visse tilfælde kan der ved uheldig vindretning, kombineret med skorstenens placering opstå negativ træk (det blæser ned gennem skorstenen), og røg vil trænge ud af ovnen.

Inden genoptænding efter længere tids stilstandsperiode kontrolleres det, at ovn og skorsten er fri for evt. blokeringer (sodpropper, fuglereder mm).

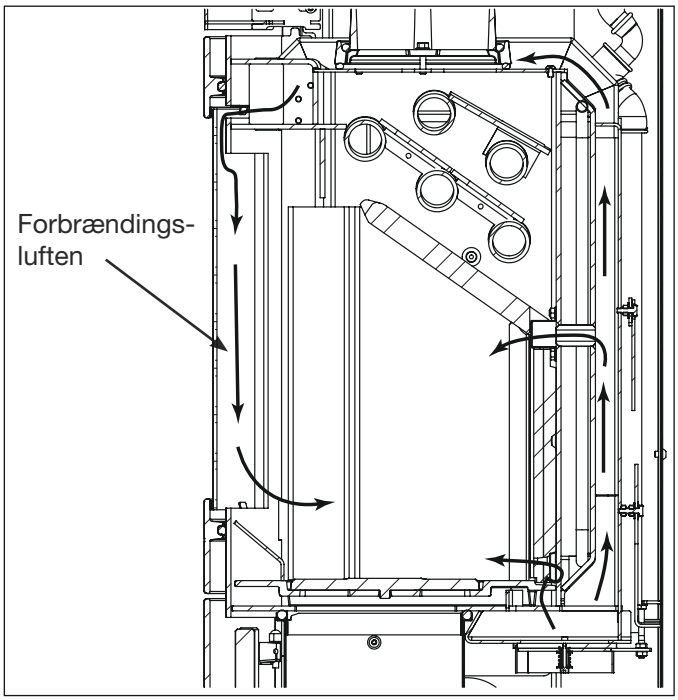

Nedsat træk kan forekomme når:

- Temperaturforskellen mellem røg- og udetemperatur er for lille, f.eks. ved dårlig isoleret skorsten
- For kort skorsten
- Udetemperaturen er høj, og inde temperatur er lav f. eks. om sommeren
- Falsk luft i skorstenen
- Skorsten og røgrør tilstoppet
- Huset er for tæt (manglende friskluft tilførsel)
- Skorstenen er dårligt placeret i forhold til omgivelser som f. eks. tagryg og træer, der kan give turbolens.

Godt træk forekommer når:

- Temperaturforskellen i skorsten og udetemperatur er stor
- Det er klart vejr
- Skorstenen har den rette højde, der er min. 4 meter over ovnen og fri af tagryg.

1.10 Brænde

Din nye brændeovn er EN godkendt til fyring med brænde. Der må derfor kun anvendes rent tørt træ til afbrænding i ovnen. Brug aldrig brændeovnen til afbrænding af drivtømmer, da det kan indeholde meget salt, som derved kan ødelægge ovn og skorsten. Ligeledes må affald, malet træ, trykimprægneret træ, eller spånplader ikke afbrændes, da disse kan udsende giftig røg og dampe.

Korrekt fyring giver optimalt varmeudbytte og økonomi. Du undgår samtidig miljøproblemer i form af lugt- og røggener, endvidere mindskes risikoen for skorstensbrand.

Er træet fugtigt, bruges en stor del af varmen til at fordampe vandet og varmen forsvinder op gennem skorstenen. Det er derfor ikke bare uøkonomisk at fyre med fugtigt træ, men det giver også øget risiko for løbesod, røg- og miljøproblemer. Derfor er det vigtigt, at du anvender tørt træ, dvs. træ med et fugtindhold på max. 20 %. Dette opnås ved at lagre træet 1-2 år før brug.

Brændestykker med en diameter over 10 cm. bør kløves, inden lagring. Brændestykkerne skal have en passende længde ca. 20 cm, så de kan ligge plant over glødelaget.
Ved lagring i det fri er det bedst at overdække træet.

Eks. på anbefalede træsorter

og deres typiske vægtfylde pr. m^3 angivet som 100% træ med et vandindhold på 18%.

Træsort	kg/m^3	Træsort	kg/m^3
Bøg	710	Pil	560
Ask	700	El	540
Eg	700	Skovfyr	520
Elm	690	Lærk	520
Ahorn	660	Lind	510
Birk	620	Gran	450
Bjergfyr	600	Poppel	450

Brug af olieholdige træsorter som teak og mahogni frarådes, da det kan give skader på glasset.

Brændværdi i træ

Der skal bruges cirka 2,4 kg almindeligt brænde for at erstatte 1 liter fyringsolie.
Alt træ har stort set har samme brændværdi, som er ca. 5,27 kWh/kg for absolut tørt træ.
Brænde med en fugtighed på 18% har en nytteeffekt på ca. 4,18 kWh/kg, og fyringsolie indeholder ca. 10 kWh/L.

CO_2 udledning

1000 liter fyringsolie danner ved forbrænding 3,171 tons CO_2.
Da træ er en CO_2 neutral varme/energikilde, sparer man miljøet for cirka 1,3 kg. CO_2, hver gang man har brugt 1 kg almindeligt brænde.

1.11 Driftforstyrrelser

Opstår der lugt- eller røggener, er det vigtigt først at undersøge, om skorstenen er tilstoppet. Minimumstrækket skal naturligvis være til stede, for at opnå en fornuftig styring af ilden.

Du skal dog være opmærksom på, at skorstenstrækket er afhængigt af vindforholdene. Ved stor vindstyrke, kan trækket blive så kraftigt, at montering af et spjæld i røgrøret til regulering af trækket, kan blive nødvendigt.
I forbindelse med fejning af skorstenen skal man være opmærksom på, at der kan lægge sig sod m.m. på røgvendepladen.

Brænder træet for hurtigt, kan det skyldes et for kraftigt skorstenstræk. Man bør ligeledes undersøge om pakning i indfyringslågen er i orden.
Varmer brændeovnen for lidt, kan det skyldes brugen af vådt træ. En stor del af varmeenergien bliver brugt til tørring af træet, og resultatet er en dårlig varmeøkonomi samt forøget risiko for tilsodning af skorstenen.

1.12 Skorstensbrand

Opstår der skorstensbrand, hvilket kan fremkomme på grund af fejlbetjening eller længere tids brug af fugtig træ, lukkes indfyringslåge og lufttilførsel helt i, hvorved ilden kvæles.

Tilkald brandvæsen.

Kontakt skorstensfejeren inden ovnen tages i brug igen.

1.13 Vedligeholdelse

Brændeovnen er overfladebehandlet med varmebestandigt lak.

Brændeovnen rengøres med en fugtig klud.

Udbedring af eventuelle skader kan foretages med en reparationslak, som kan købes på spraydåse.

1.14 Rengøring af glas

Ved en dårlig forbrænding, f.eks. ved fyring med vådt træ, kan glasruden let blive sodet.

Dette kan nemt og effektivt fjernes med glasrens, der påføres med en klud.

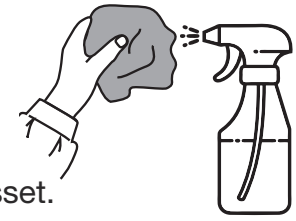

Spray aldrig direkte på glasset.

1.15 Fejlsøgningstabel - gælder alle ovntyper

Fejl	Årsag	Fejlsøgning	Løsning
Optændingsproblemer, når ovnen er kold – røg trænger ud i rummet. Når brændkammeret er varmet op, brænder ovnen fint.	Utilstrækkeligt skorstenstræk – skorstenenen trækker først optimalt, når den er varm.	Man kan teste med en lighter, om flammen trækkes ind i brændkammeret.	Skorsten optimeres.
Ovnen brænder fint, men glasset soder til.	For lav temperatur i brændkammeret.	Tjek mængde af træ og indstilling af luftregulering.	Ved optænding anvendes små stykker pind, der må ikke skrues ned for lufttilførsel for tidligt. Ruden vil brænde rent igen ved fyring med tilstrækkeligt med træ og lufttilførsel
Ovnen brænder dårligt efter opvarmningsfasen, og glasset soder langsomt til.	Sod i røgrør.	Røgrør kontrolleres regelmæssigt, da problemet opstår snigende.	Renses regelmæssigt, anvendelse af vandrette røgrør begrænses. Anvend ikke brændsel, der danner store mængder aske.
	Utilstrækkeligt skorstenstræk.	Fejl opstår som regel allerede ved optænding, skorstensmåling foretages.	Skorstenstrækket optimeres.
	Utilstrækkelig lufttilførsel.	Kontrollér lufttilførslen.	Læs betjeningsvejledningen og instruer alle brugere.
	Vådt træ.	Anvend tørt, rent træ med max. 20% fugt.	Brænde skal helst tørre i min. 1 år efter evt. kløvning.
	For store brændestykker.	Optimal størrelse - se afsnit for brænde og en max. diameter på 10 cm.	Anvende mindre brændestykker.
	Utilstrækkelig lufttilførsel til rummet. Emhætte, tætte vinduer osv.	Sørg for tilstrækkelig med frisk luft, åbn vinduet, kontrollér ekstern lufttilførsel.	Afhængigt af årsagen skal vinduerne åbnes, ekstern lufttilførsel renses.
Vermiculite i brændkammer slides meget.	Træ og røggas slider på vermiculitten.	Undersøg om slitage er normal.	Almindelig slitage og smårevner har ingen betydning. Skal skiftes, når brændkammerets stål er synligt.
For hurtig forbrænding.	For meget skorstenstræk.	For test – åbn evt. renselem og husk at lukke igen.	Mål skorstenstræk og installer evt. spjæld i røgrør.
	Pakning for låge eller askespand/skuffe er defekt.	Ved kold ovn sættes et stykke papir i klemme i lågen – pakningen skal holde let fast på papiret, så det ikke selv falder ud. Normal slitage.	Pakningen udskiftes.
Vermiculite i brændkammeret er revnet.	Stød eller slag ved påfyldning af brænde.	Normal slitage	Revner har kun kosmetisk betydning. Skiftes, når brændkammerets stål bliver synligt
Ståloverflader i brændkammeret er oxideret.	Temperaturen i brændkammeret er for høj.	Uegnet brænde anvendes (fx kul), kontrollér mængde af brænde, læs betjeningsvejledning.	Optræder der tydelige revner eller svækkelse i ovnens korpus, skal ovnen skiftes ud.
Ovnen fløjter	For meget skorstenstræk	For test – åbn evt. renselem og husk at lukke igen.	Spjæld installeres.
Ovnen knalder	Som regel spændinger i metalpladerne.	Optræder som regel kun under opvarmning og nedkølning.	Metalpladerne justeres.
Ovnen tikker	Normal udvidelse og sammentrækning på grund af temperaturen.	Normal lyd.	Sørg for at temperaturen i brændkammeret er så konstant som mulig.
Ovnen knirker	Temperaturen i brændkammeret er for høj.	Mindre mængde brændsel. Tjek også pakning i askespand/skuffe.	Se betjeningsvejledning.
Ovnen lugter - overfladen damper.	Maling på ovnens overflade er ikke hærdet endnu.	Se betjeningvejledning vedr. første optænding.	Tilstrækkelig udluftning er nødvendig.
Kondensvand i brændkammeret.	Fugt i vermiculitten.	Tjek vermiculittens beskaffenhed.	Fordamper af sig selv efter at ovnen har brændt et par gange.
	Vådt træ.	Mål fugtindholdet.	Anvend tørt brænde.
Kondens fra røgrør.	Røret er for langt eller skorstenen er for kold.	Tjek røgrørets længde og varmetab.	Røgrøret optimeres, skorstenen isoleres.
	Fugtig træ	Mål fugtindhold.	Anvend tørt brænde.
Bevægelige dele knirker.	Manglende smøring.	Hvilken del.	Smøre med grafit spray.

1.16 Vedligeholdelsesskema

	Brændeovnens ejer					Autoriseret fagmand	
Opgave/Interval	Før fyrings-sæson	daglig	1 uge	30 dage	60-90 dage	1 år	2 år
Rensning af skorsten (jfr. skorstensfejer)	R						
Rensning af røgrør (ovn og skorsten)	R				R		
Rensning af ovnens brændkammer	R	VI			R		
Rensning ekstern forbrændingsluft	R				R		
Rensning askespand/-skuffe	R		VI	R			
Kontrollere/skifte pakning for låge	K	VI					K
Kontrollere/skifte pakning for glas	K	VI					K
Kontrollere/skifte pakning for askeskuffe	K	VI					K
Kontrollere/skifte pakning for røgrør	K	VI					K
Kontrollere/skifte vermiculite (sten)	K	VI					K
Smøre hængsler	S	VI					
Smøre lås	S	VI					
Smøre askespand	S				S		

R = rense
S = smøre med grafit spray
K = kontrollere - evt. skifte
VI = visuel inspektion - evt. rense/skifte/justere

1.17 Garanti

Heta brændeovne gennemgår en grundig kvalitetskontrol under produktionen, før de forlader fabrikken til forhandleren. Derfor ydes **fem års garanti** på fabrikationsfejl.

Der ydes **2 år garanti** på elektroniske komponenter. Derudover er der 3 **måneders** goodwill-garanti på pakninger, vermiculit og glas fra salgsdatoen fra butikken. Billeder af de beskadigede dele skal sendes til gennemgang.

Garantireklamationer skal videregives til forhandleren, (der hvor produktet er købt) som igen vil kontakte Heta for at finde en mulig løsning på problemet. For at indgive et krav skal du angive installationsdato, billede af typeskiltet, modeltype og en beskrivelse af problemet med billeder.

Godtagelse af garantien er betinget af forudgående kontrol i samarbejde med Heta A/S.

Garantien omfatter ikke:
Sliddele/skrøbelige dele såsom:
- Ildfaste sten i brændkammeret, glas, tætningsbånd og risteramme.
- Skader forårsaget af forkert brug.
- Transportomkostninger i forbindelse med garantireparation.
- Montering/demontering ved garantireparation.

Ved evt. reklamationer henvis venligst til fakturanummer.

Advarsel

Enhver uautoriseret ændring af brændeovn samt anvendelse af uoriginale reservedele vil medføre bortfald af garanti.

1.18 Ovndata tabel i h.t. EN 16510-afprøvning

Ovn type Scan-Line serien	Nominel røggas temperatur ved 20° C rumtemperatur C°	Røg-studs mm	Indfyrings-mængde kg	Træk min mbar	Nominel ydelse kW	Ydelse på vand kW	Ydelse til rummet kW	Ydelse på vand %	Ydelse til rummet %
805 Aqua	182	ø150	1,92	0,12	8,7	5,5	3,1	64	23

Ovn type Scan-Line	Maksimal drift tryk bar	Kedelens vand indhold liter	Virknings-grad %	Afstand til brændbart materiale i mm		Møbleringsafstand fra ovnen mm	Ovnens vægt kg
				bag ovnen	ved siden af ovnen		
805 Aqua	4	14	87	20	225	750	*

* Scan-Line 805 Aqua Standard 218 kg
* Scan-Line 805 Aqua Komplet fedtsten 300 kg
* Scan-Line 805 Fedtsten top 250 kg

Den nominelle effekt, er den effekt som ovnen er afprøvet ved.
Afprøvning er foretaget med forbrænding, ca 70% åben.

Smøring af askespand

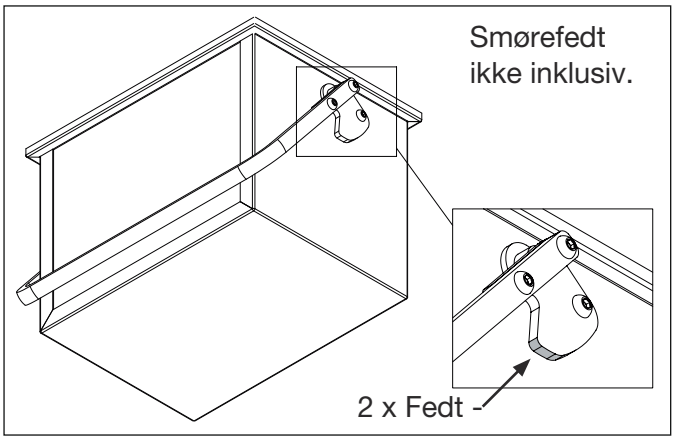

1.19 Scan-Line 805 Aqua. Rensning for sod efter skorstensfejning og evt. udskiftning af sten

Bemærk: Det kan være nødvendigt at rense/støvsuge bagstenens huller og luftkanal.

Rækkefølge for afmontering af sten.

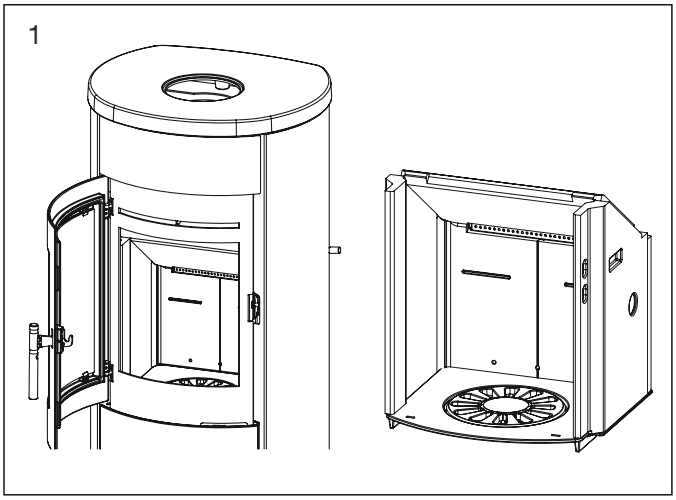

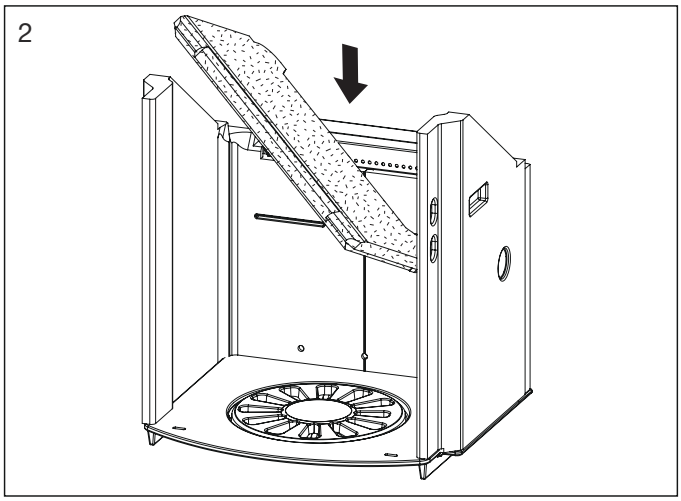

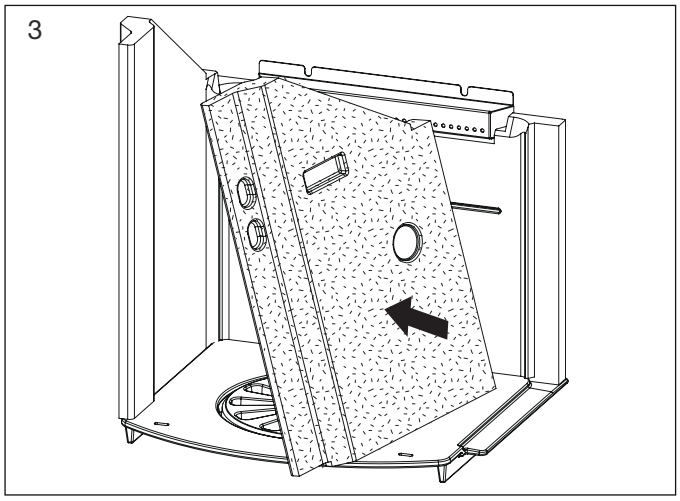

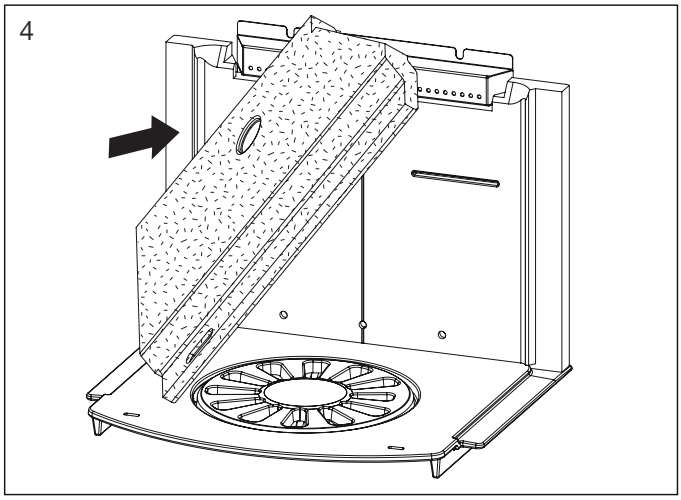

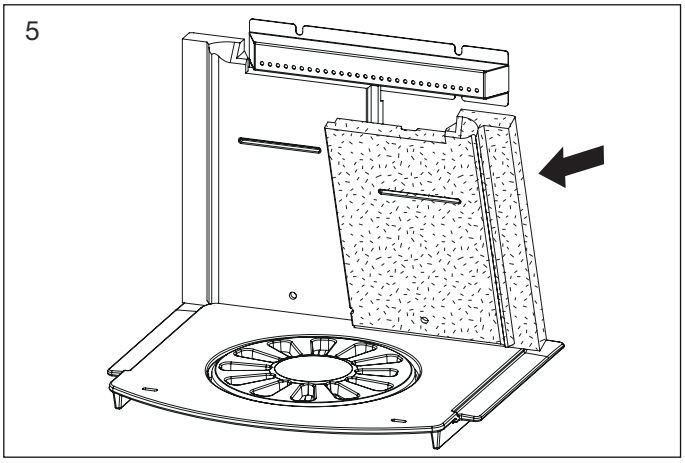

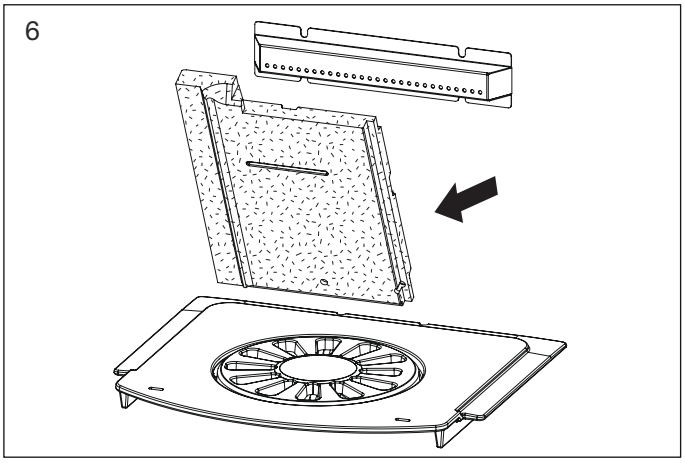

Isættes i modsat rækkefølge. Start med fig. 6.

1.20 Udtagning af røgchikaneplader og rengøring af kølerør

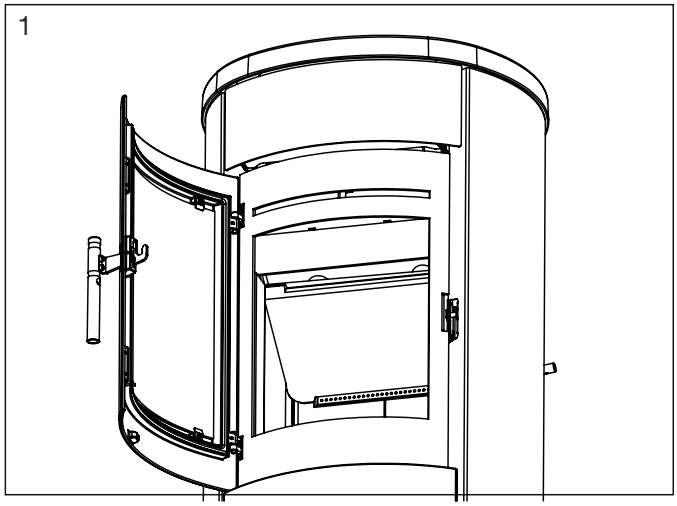

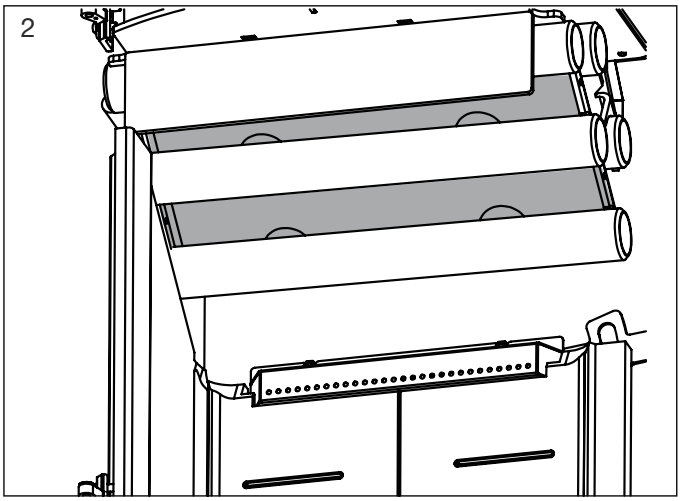

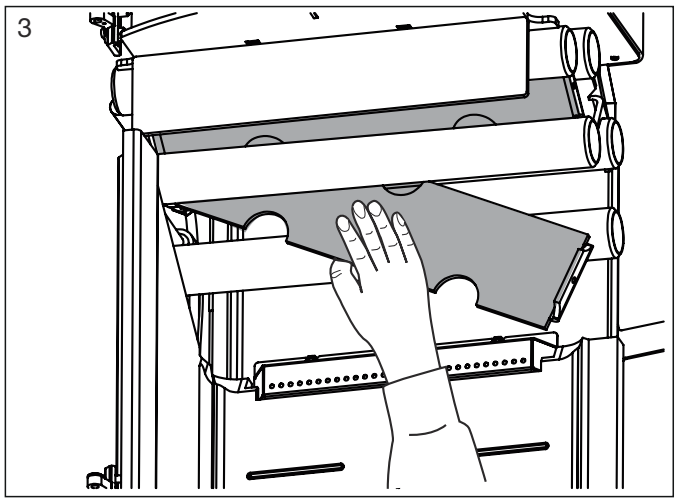

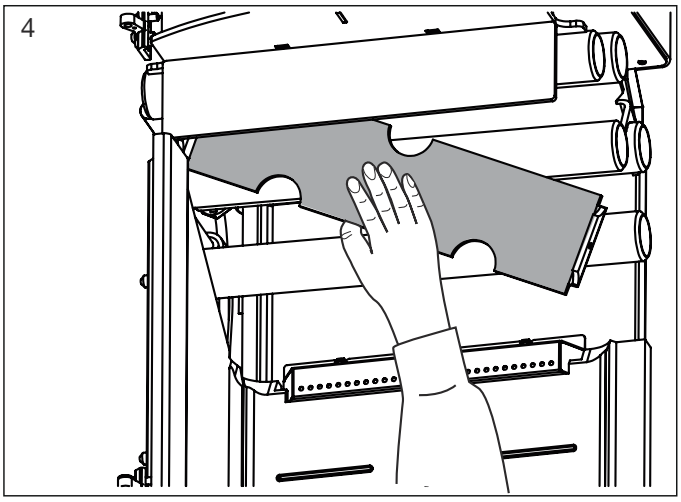

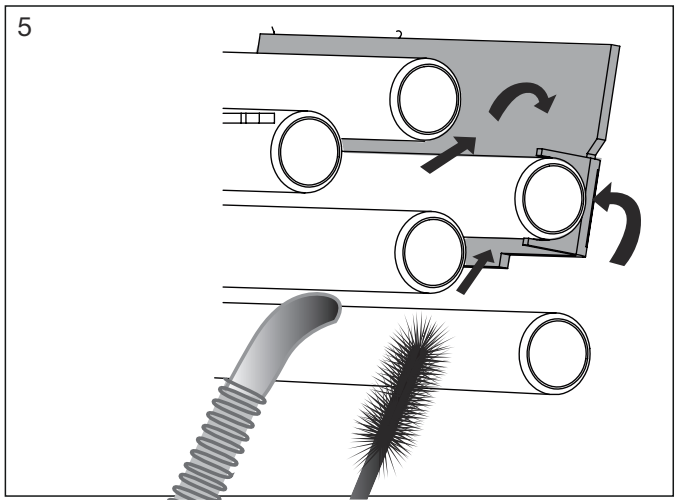

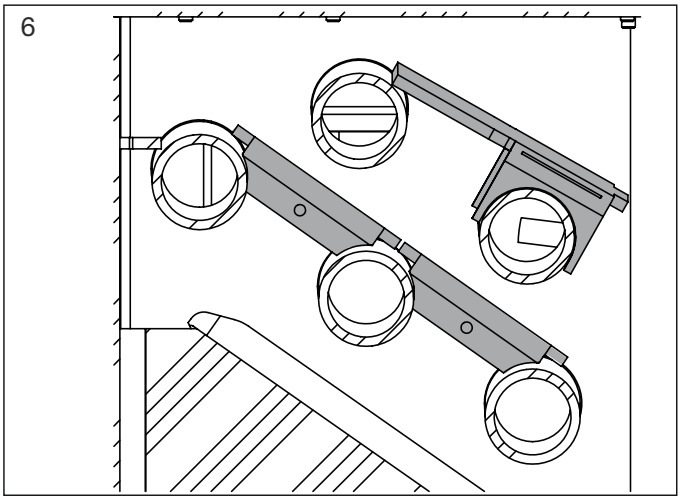

Øverste røgchikane plade vippes, så evt. sod frit kan falde ned i brændkammer, efterfølgende er det vigtigt, at pladen vippes tilbage, da det ellers vil resulterer i stort tab af virkningsgrad, og forhøjet skorstens temperatur.

Det er vigtigt, at røgchikane pladerne ligger, som monteret på billedet (som fra fabrik), da det ellers vil resulterer i tab af virkningsgrad og forhøjet skorstens temperatur.

1.21 Scan-Line 805 Aqua
Reservedele - Indvendig brandkammer

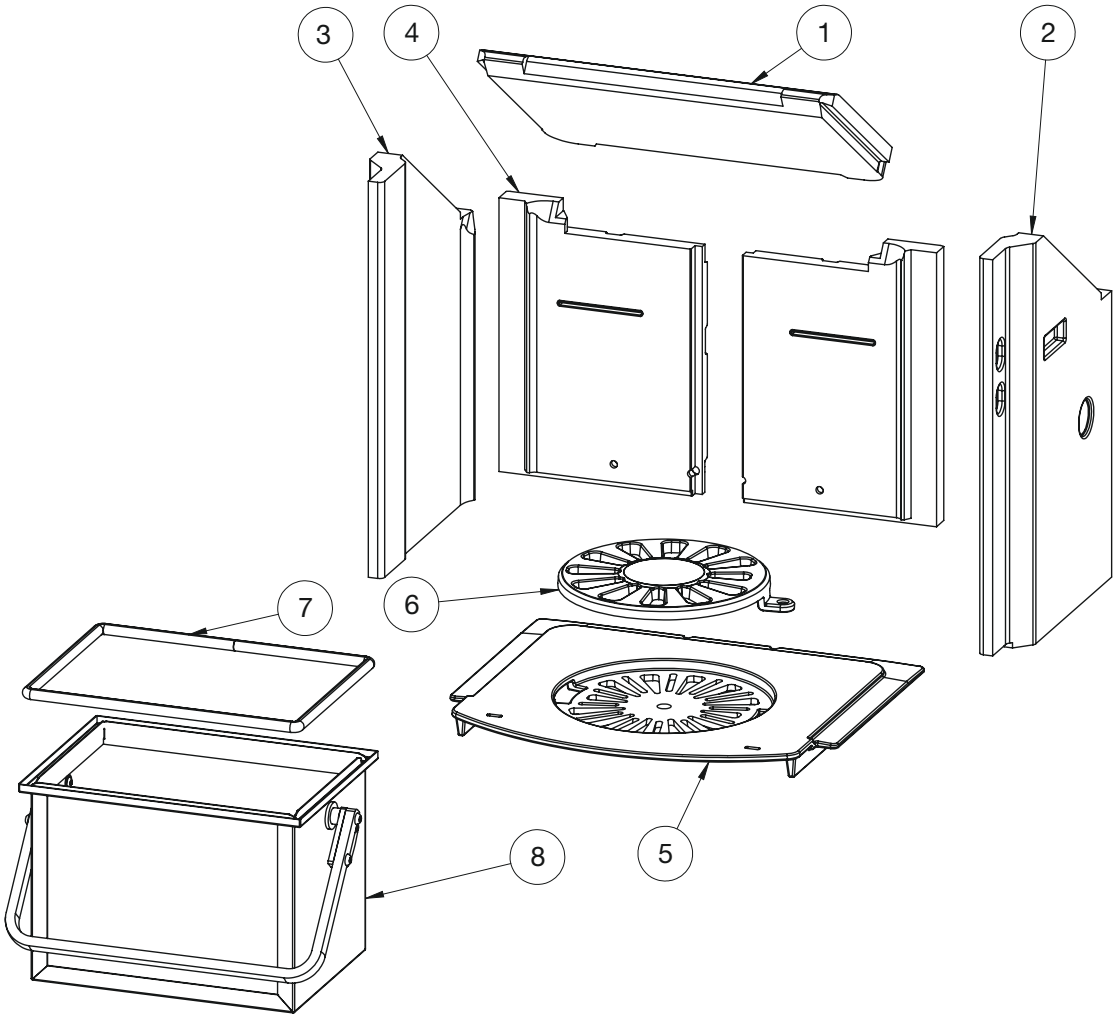

Pos. nr.	Vare nr.	Titel	Antal
1	0023-0117	Røgvender	1
2	0023-0118	Sidesten højre	1
3	0023-0119	Sidesten venstre	1
4	0023-0236	Bagsten (todelt)	1
5	0030-0018	Bundrist	1
6	0030-0201	Rysterist ø195 mm	1
7	0023-3017	Pakning L= 910 mm	1
8	4018-0030	Askespand	1

Reservedele - Indfyringslåge

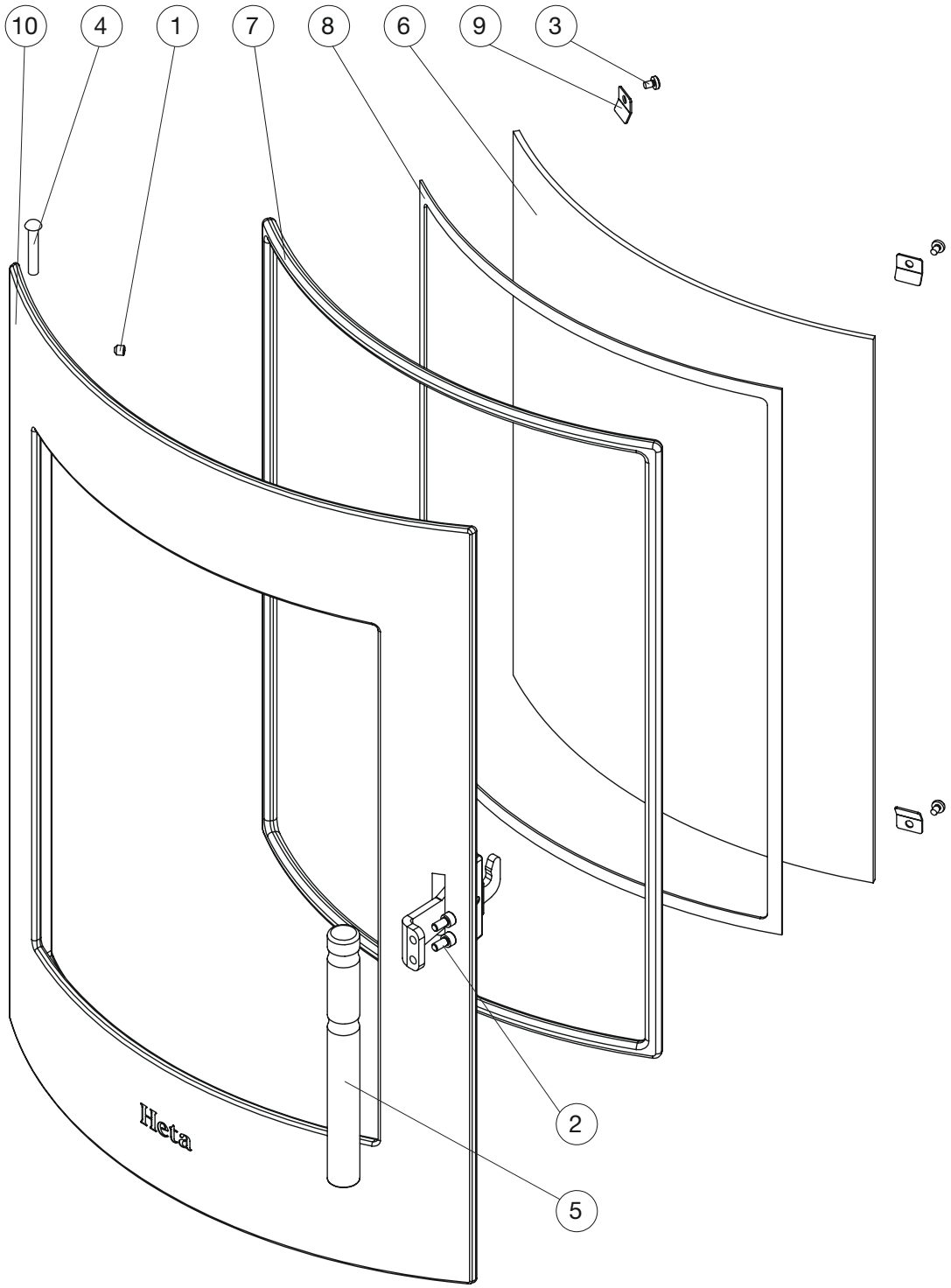

Pos.	Vare nr.	Titel	Antal
1	0008-1002	M6x6 Pinolskrue	2
2	0008-2005	M5x10 skrue	2
3	0008-2304	M4x6 skrue	4
4	0008-9082	6x35 Round head rivet	2
5	0016-0084	Håndtag for låge	1
6	0021-0055	Glas til Aqua	1
7	0023-3008	Glassnor ø12 L=1,8 m	1
8	0023-3013	Glasbånd 3x8 L=1,8 m	1
9	1013-0432	Glasclips	4
10	4005-0036	Låge formonteret	1

Indhold opstillingsvejledning

2. Opstillingsvejledning 17
2.1 Afstandsbestemmelser 17
2.2 Gulvmateriale 17
2.3 Skorstenstilslutning 17
2.4 Forbrændingsluft 18
2.5 Montering af stillefødder 18
2.6 Automat udlufter 18
2.7 Montering af kølekit før vandtilslutning 19
2.8 Vandtilslutning 20
2.9 Målskitser 21
2.10 Montering af tilkøbt Aqua performance kit 22
2.11 Ekstern friskluft - bagud eller gennem gulv 23
2.12 Sikkerhedsafstande efter EN 16510 23
EU overensstemmelseserklæring 24

HUSK

Installation af ovnen og skorsten, skal overholde lokale bestemmelser, herunder dem, der henviser til nationale og europæiske standarder.

2. Opstillingsvejledning

Ovnen skal altid opstilles i henhold til nationale, europæiske og evt. lokale regler. Man skal følge de lokale bestemmelser med hensyn til opstilling af skorsten og tilslutning til skorsten. Vi anbefaler, at du lader en professionel Heta forhandler opstille ovnen, alternativt kan du spørge den lokale skorstensfejer til råds inden opstilling. Vær opmærksom på, at det altid er ejeren selv, der har ansvaret for, at gældende regler er overholdt.

En moderne og effektiv ovn stiller grundet den høje virkningsgrad store krav til skorstenen. Det kan i visse tilfælde derfor være nødvendigt at forbedre eller helt udskifte denne.

Husk

1. Sørg altid for fri adgang til evt. renselemme i skorsten.
2. Sørg altid for rigelig frisk luft til rummet.
3. Bemærk at evt. udsugningsventilatorer som kører i samme rum som ovnen kan bevirke at skorstenstrækket bliver for svagt, hvilket kan medføre at ovnen ikke brænder optimalt. Endvidere kan det medføre, at der kan komme røg ud af ovnen, når fyrlågen åbnes.
4. Eventuelle luftriste må ikke kunne tildækkes.

2.1 Afstandsbestemmelser

Der skelnes mellem installation op til brændbar væg eller ikke brændbar væg.

Ved ikke brændbar væg anbefales min. 5 cm. mellem ovn og væg af hensyn til rengøring bag ovnen.

Minimum afstande til brændbart materiale fremgår af typeskiltet, samt tabel side 11.

2.2 Gulvmateriale

Du skal sikre dig, at gulvet kan bære vægten af ovnen og evt. en topmonteret stålskorsten.

Foran brændeovnen skal underlaget bestå af ikke brændbart materiale, f. eks. stålplade, et flise- eller klinkegulv. Størrelsen på det ikke brændbare underlag, skal følge de gældende nationale og lokale regler, og skal sikre mod evt. følgevirkninger af gløder, der kan falde ud af ovnen.

Vær særlig opmærksom på afstand til brændbart gulv, der også er gældende, selv om der er lagt en stål- eller glasplade på gulvet.

Sikkerhedsafstande se side 23.

2.3 Skorstenstilslutning

Skorstenens lysning skal følge de nationale og lokale bestemmelser.

Lysningsarealet bør dog ikke være mindre end 175 cm^2, svarende til en diameter på ø150 mm.

Hvis der monteres spjæld i røgrøret, skal der i lukket stilling være en fri åbning på min. 20 cm^2.

Brændeovnen må aldrig tilsluttes en skorsten, hvor der er tilsluttet et gasfyr.

En effektiv brændeovn stiller store krav til skorstenen. Lad derfor din skorstensfejer vurdere din skorsten.

Tilslutning til muret skorsten

Murbøsning fastmures i skorsten og røgrør føres ind i denne.

Murbøsning eller røgrør må ikke føres ind i selve skorstenslysningen, men kun til den indvendige side af skorstenslysningen, da skorstensfejeren skal kunne feje denne.

Samling mellem murbøsning og røgrør samt evt. gennemføring til isat/eftermonteret skorstensforing tætnes med ildfast materiale, som varmefast mørtel eller pakningssnor. Heta A/S gør opmærksom på, at det er af yderste vigtighed, at dette er gjort korrekt med helt tætte samlinger. Som nævnt tidligere anbefaler vi, at opstilling og montering overlades til en professionel Heta forhandler.

Tilslutning til stålskorsten

Stålskorstenen skal minimum kunne opfylde T400. Ved opstilling, hvor skorstenen føres op gennem loftet, skal nationale og lokale regler følges mht. afstande til brændbart materiale.

Det er vigtigt at skorstenen monteres med tagbæring, så ovnens topplade ikke bærer skorstenen. Ovnen er godkendt til at kunne bære 120 kg.

2.4 Forbrændingsluft

Brændeovnen er godkendt som rumluftafhængig brændeovn iht. EN 16510.

Brændeovnen får den samlede forbrændingsluft fra opstillingsrummet.

Du har dog mulighed for at tilføre brændeovnen ekstern forbrændingsluft. Der kan tilsluttes en tæt lufttilførsel til brændeovnens luftindsugningsstudser.

I den sammenhæng skal følgende punkter overholdes:

- Der må kun anvendes godkendte materialer fra ventilationsteknikken til lufttilførselskanalen
- Lufttilførselsledningen skal udføres fagligt korrekt og isoleres mod dannelse af kondensvand. Ledningens og spærregitterets tværsnit skal være mindst 78 cm².
- Hvis ledningen fører ud i det fri, skal du især være opmærksom på, at spærregitteret udstyres med en egnet vindbeskyttelse.
  Der må heller ikke være fare for tilstopning pga. løv o.l.
- Ovnen er testet med 3 bøjninger og 3 m rør ved ekstern friskluft tilslutning.

2.5 Montering af stillefødder

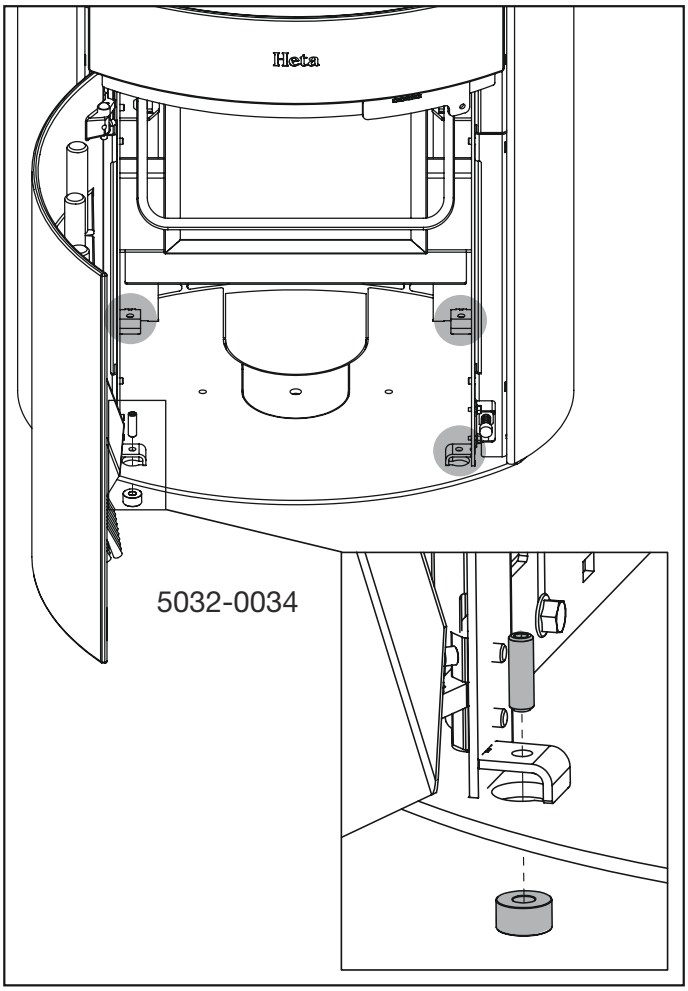

2.6 Automat udlufter

Foretag en grundig gennemskylning af anlægget med adskilt automat udlufter for at fjerne urenheder i systemet.

Udluftning af automat udlufteren

(Kun første gang og efter at anlægget har været tømt).

For at fjerne luften i systemet efter montering af ovnen skru toppen af automat udlufteren, så luften kan komme ud. Fig. 1 og 2.

Luk for vandtilførslen, når der kan ses vand bunden af udlufteren, skru derefter toppen på igen og automat udlufteren vil selv fjerne det sidste luft i anlægget.

Vedligeholdelse og service

Efterse automat udlufteren regelmæssigt (mindst en gang om året) dette gøres altid på en kold ovn og uden tryk på anlægget.

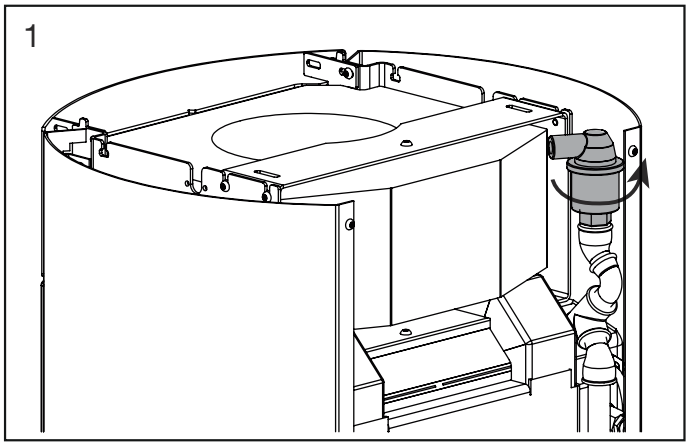

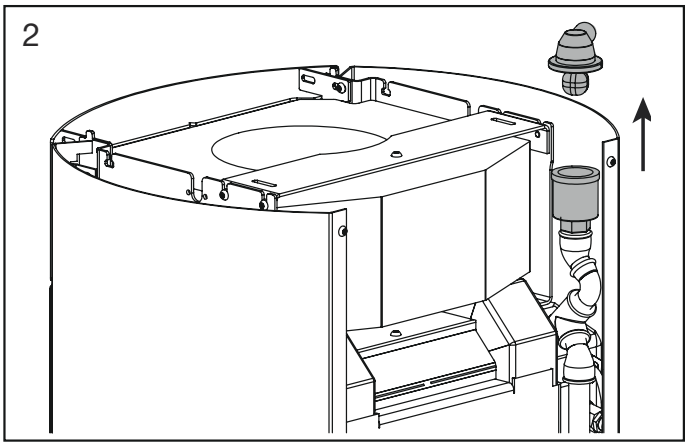

2.7 Montering af kølekit før vandtilslutning

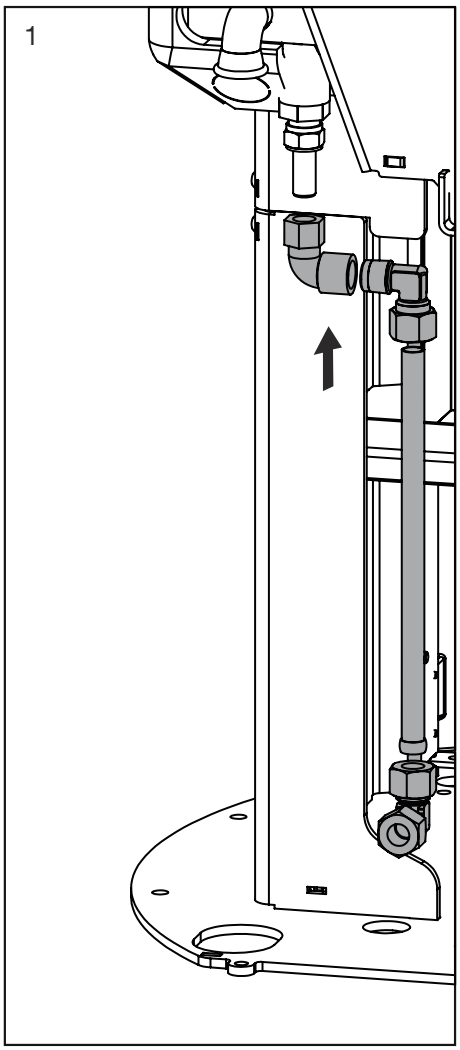

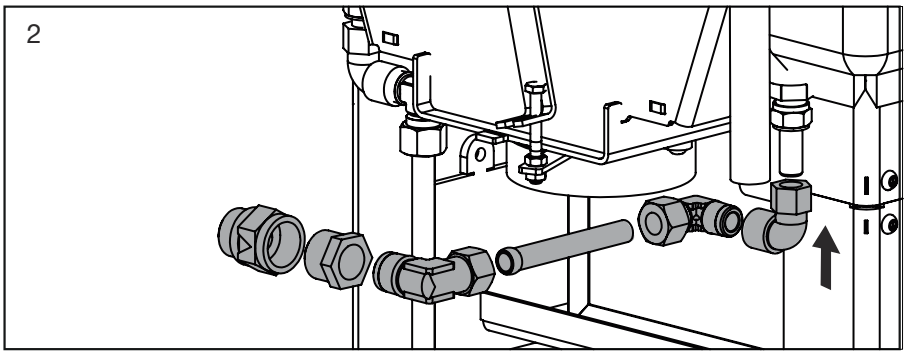

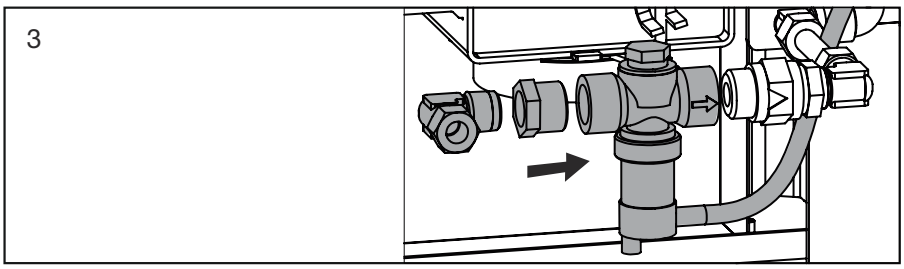

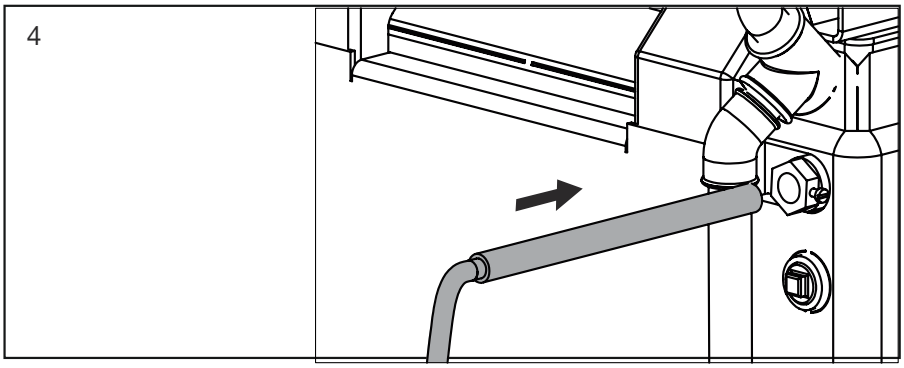

Kølekit 5032-031924 skal altid monteres før ibrugtagning af ovn ved lukket anlæg.

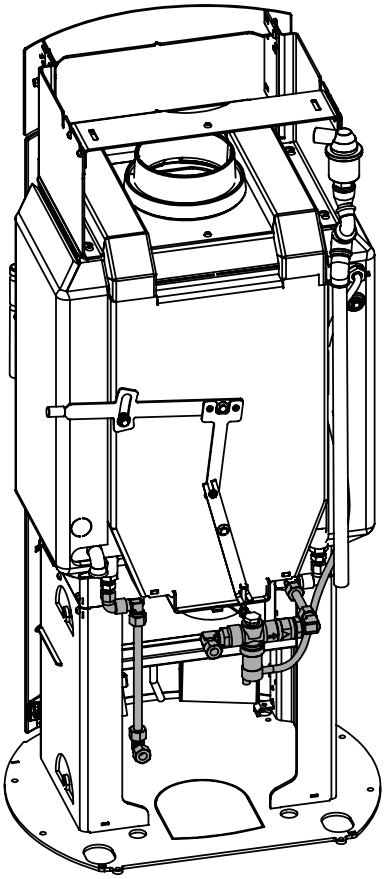

2.8 Vandtilslutning af Scan-Line 805 Aqua

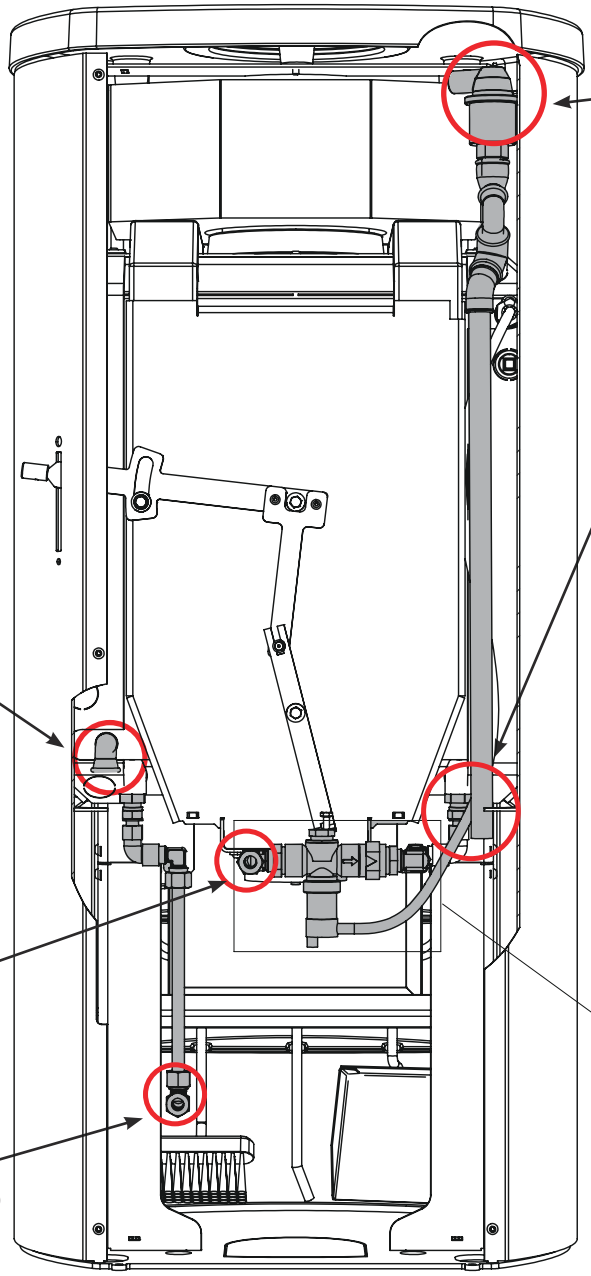

Installer kun ventilen på vandrette rør med lukkemekanismens akse lodret. Installation på siden (vandret akse) er tilladt.
Monter aldrig ventilen på hovedet.

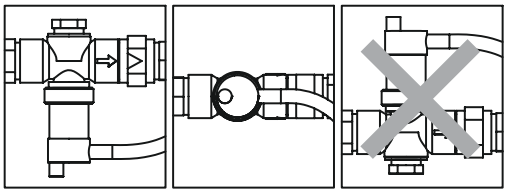

Syr-temperaturventil (Pkt. 5)

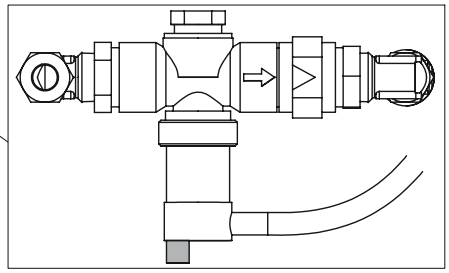

Periodisk kontrol
Sikkerhedsventilen afprøves 2 gange årligt ved tryk på den røde knap. Fungerer denne ikke, må brændeovnen ikke tages i drift.

Scan-Line 805 Aqua er leveret fra Heta således at ovnen monteres på eksisterende anlæg med tilhørende cirkulationspumpe og sikkerhedsventil.

Det skal ved tilkobling af ovnen sikres at ovnen via cirkulationspumpen tilføres min. 140 liter vand/pr. time, og at det eksisterende anlæg er installeret med sikkerhedsventil, der åbner ved max. 4 bars overtryk.

SYR-Temperatur ventil (pkt. 5) denne ekstra sikkerhedsanordning åbner ved en temperatur over 95° i kedlen. Der tilkobles koldt vandværkstryk på max. 15° på 12 mm kobberrør vandtilslutning (pkt. 1). (Det sikres at vandværket kan levere ca. 600 l/time, dette kan evt. kontrolleres ved at se, om man kan fylde en 10 liter spand på 1 minut).

Test af SYR-Temperatur ventil
Ved endt slut montage åbnes der for vandtrykket. Kontroller at termostatventilen er helt tæt, dette gøres ved at undersøge om, der er kommet vand ud af afløbet (pkt. 2).

Vandafgang
12 mm kobberrør (pkt. 2) for vand til afløb tilsluttes et eksisterende afløb, så det visuelt kan ses, om denne ekstra sikkerhedsanordning har været aktiveret.

NB!! installationen skal altid udføres iht. gældende normer og reglementer af autoriseret installatør.

2.9 Målskitser

Scan-Line 805 Aqua Standard

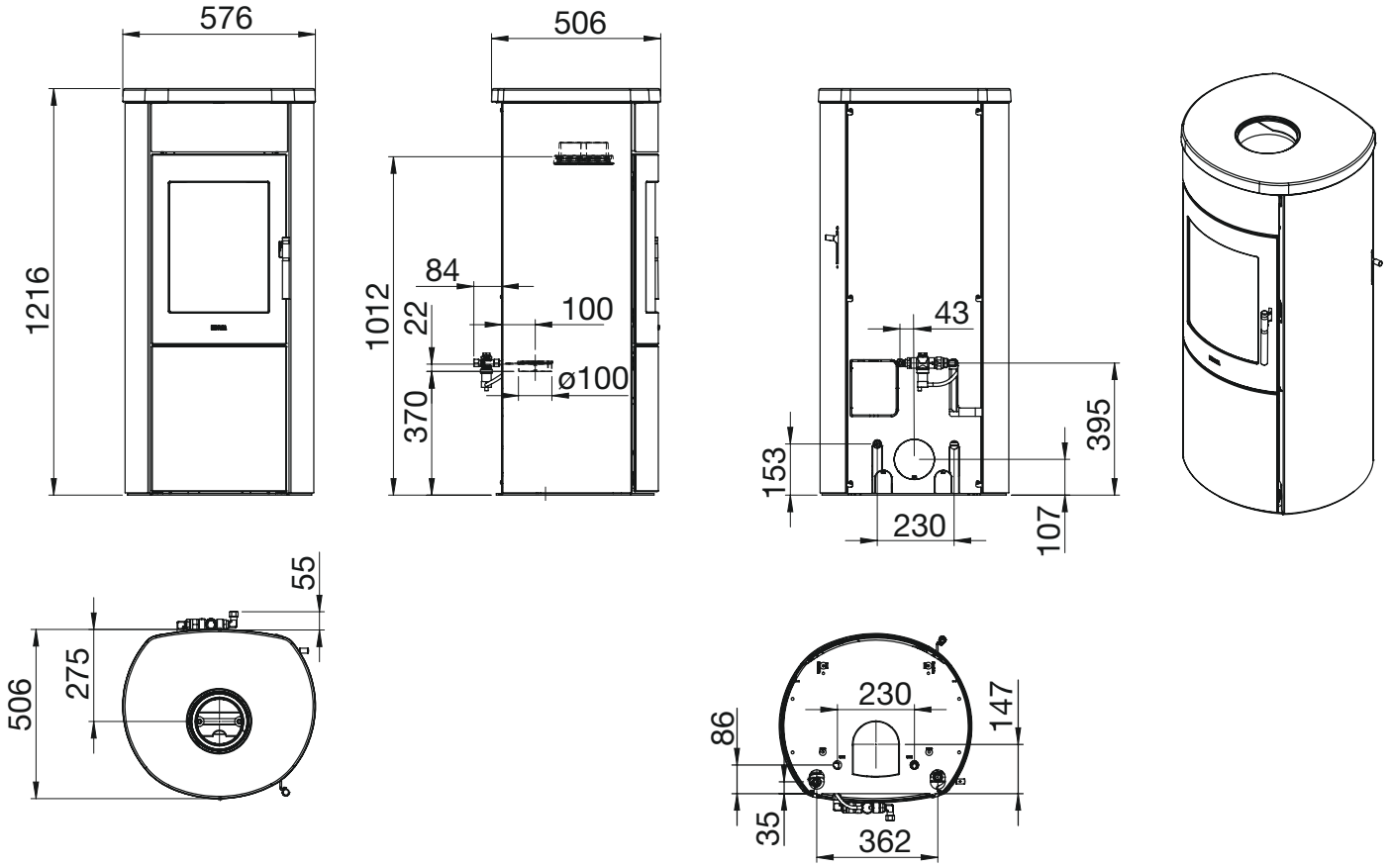

Scan-Line 805 Aqua Fedtsten

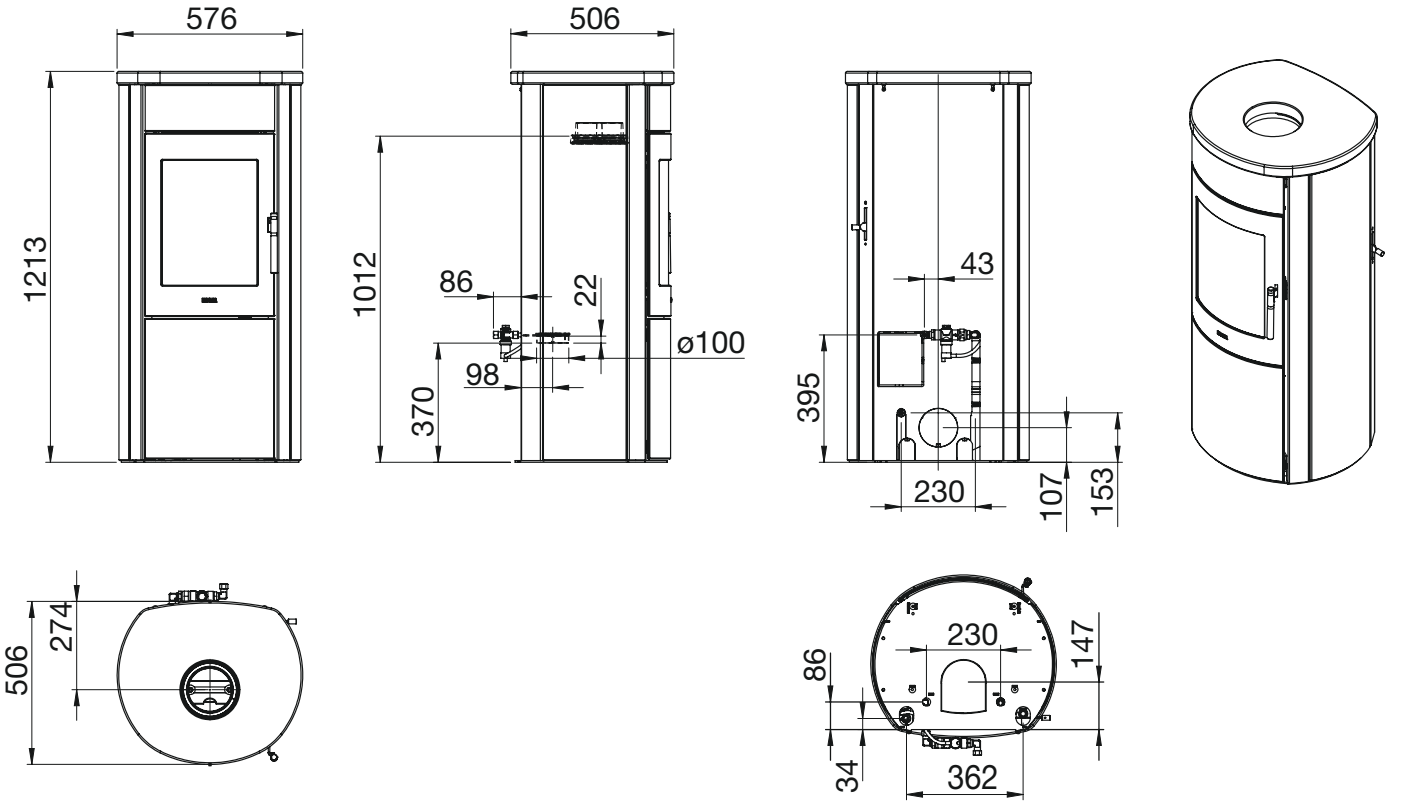

2.10 Montering af tilkøbt Aqua performance kit

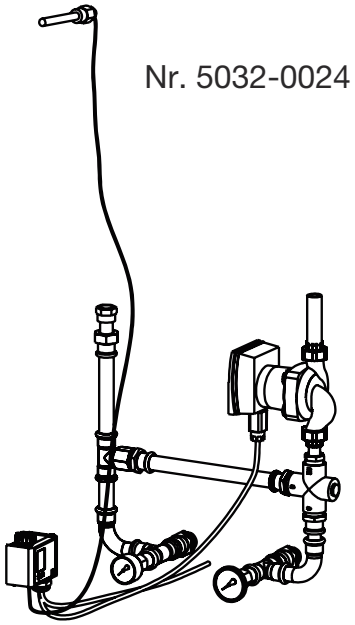

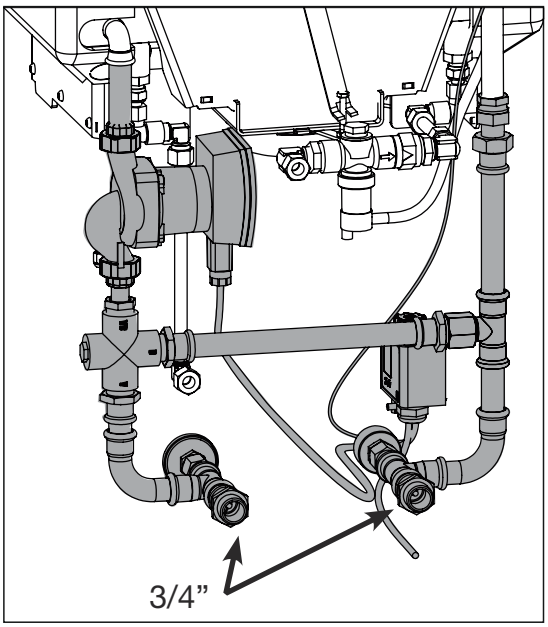

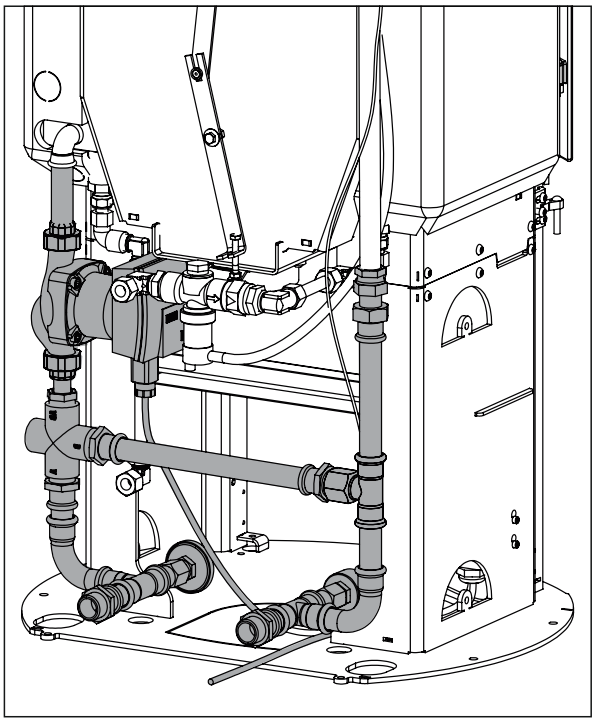

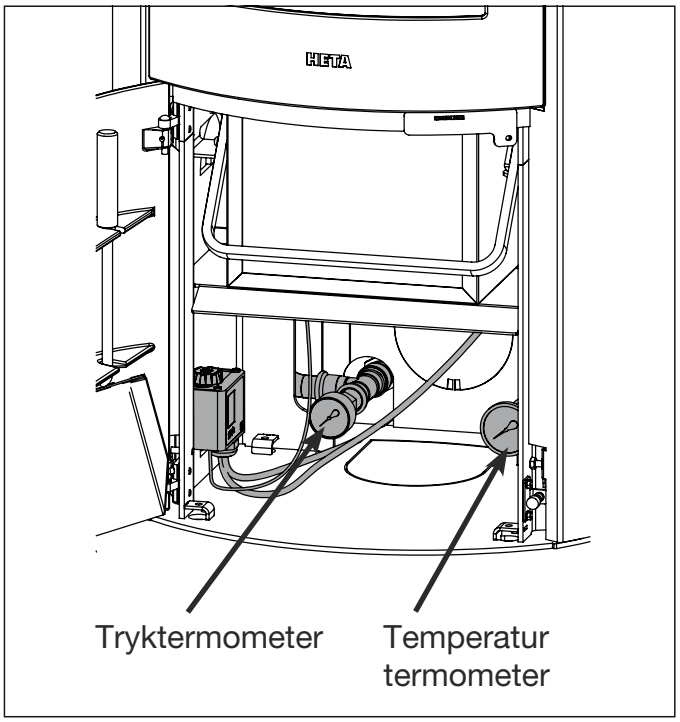

2.11 Ekstern friskluft - bagud eller gennem gulv

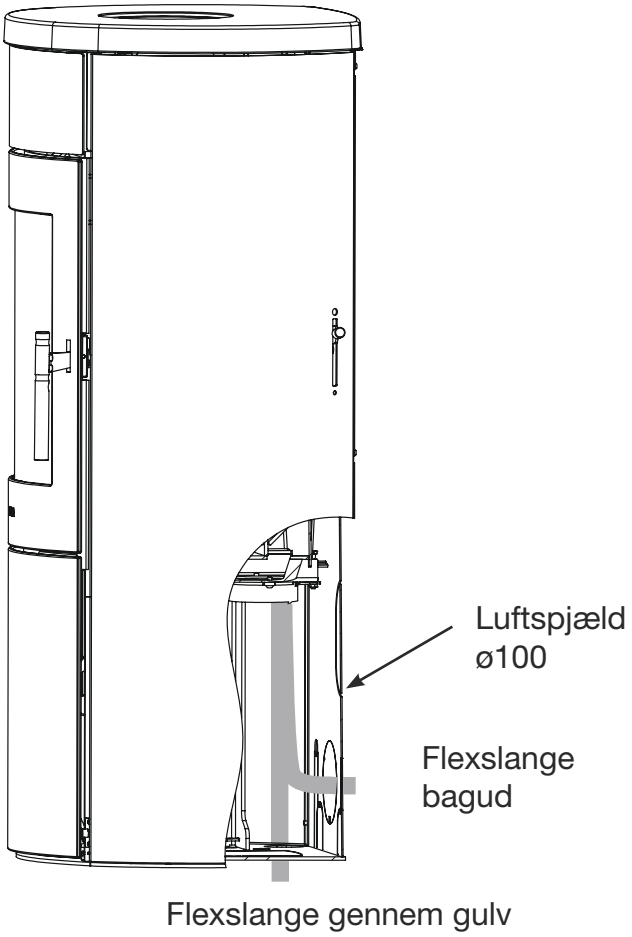

Ekstern lufttilførsel

Dimensioner på tilførselsrør er afhængig af trækforholdet i installationen.

Heta anbefaler max. 4 meter rør med 3 bøjninger (90°), og en rørdiameter på min. ø100 mm.

Ved montering af ekstern lufttilførsel kan der føres en flexslange fra luftregulering til luftudgang bag ovnen.

Der er også mulighed for at føre den eksterne lufttilførsel gennem gulvet med en flexslange.

Flexslanger medfølger ikke.

2.12 Sikkerhedsafstande efter EN 16510 Scan-Line 805 Aqua

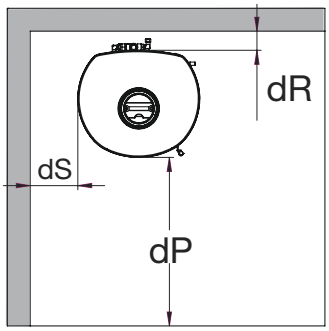

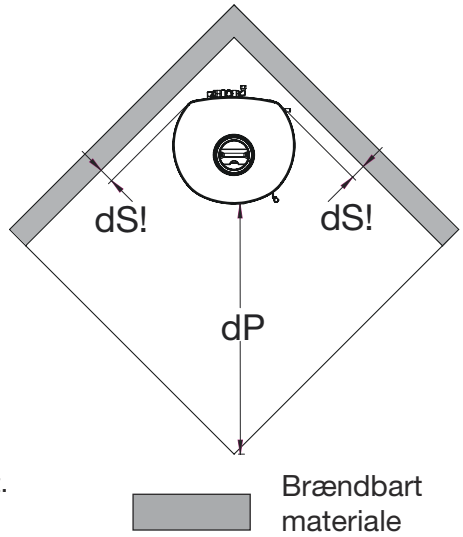

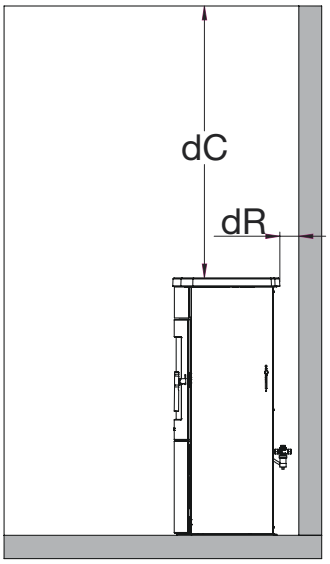

Målene er minimumsmål medmindre andet er angivet.

Sikkerhedsafstande

Ovntype Brændeovn Minimumsmål i mm	Minimum afstand fra ovn til brændbart materiale				
	dR bag ovn	**dS** ved siden af ovn	**dP** til møbler	**dS!** siden af ovn opstillet i 45°	**dC** til loft
Scan-Line 805 Aqua serien	20	225	750	20	750

Certifikat nr. 1757 **DK**

Ecodesign
EU-overensstemmelseserklæring

DoC Scan-Line 800 Aqua 1757-2013
Datablad

Producent	Heta A/S
Adresse	Jupitervej 22, DK 7620 Lemvig
E-mail	heta@heta.dk
Web	www.heta.dk
Telefon	9663 0600

Model	Scan-Line 800, 805 Aqua serie

Erklæringen er i overensstemmelse med:
Den relevante EU harmoniseringslovgivning
DIR 2009/125/EF
REG (EU) 2015/1185
REG (EU) 2015/1186
REG (EU) 2017/1369
REG (EU) 305/2011
De relevante harmoniserede standarder
EN 16510-1-2022
EN 16510-2-1-2022

Godkendende institut
Danish Technological Institute, DK-8000 Aarhus Notified body No. 1235. Report nr. 300-ELAB-1757-EN

Brændsel	**Foretrukket brændsel**	**Andet egnet brændsel**
Brænde med vandindhold ≤ 25 %	Ja	Nej
Presset træ med vandindhold < 12 %	Nej	Ja
Anden træbiomasse	Nej	Nej
Biomasse, som ikke stammer fra træ	Nej	Nej
Antracit og tørre dampkul	Nej	Nej
Cinders	Nej	Nej
Lavtemperaturkoks	Nej	Nej
Bituminøst kul	Nej	Nej
Brunkulsbriketter	Nej	Nej
Tørvebriketter	Nej	Nej
Briketter, blandet fossilt brændsel	Nej	Nej
Briketter, blandet biomasse og fossilt brændsel	Nej	Nej
Andet blandet biomasse og fast brændsel	Nej	Nej

Egenskaber, når kun det foretrukne brændsel anvendes

Varmeydelse		
Element	**Symbol**	**Værdi/enhed**
Nominel varmeydelse	P_{nom}	8,7 kW
Mindste varmeydelse	P_{min}	
Virkningsgrad (baseret på NCV)		
Nominel varmeydelse	$\eta_{th,\ nom}$	87%
Mindste varmeydelse	$\eta_{th,\ min}$	
Supplerende elforbrug		
Nominel varmeydelse	el_{max}	- kW
Mindste varmeydelse	el_{min}	- kW
I standby tilstand	el_{SB}	- kW

Emissioner ved nominel varmeydelse	η_s %	mg/Nm³ (13 % O_2)			
		PM	**OGC**	**CO**	**NO_x**
	≥ 65	≤ 40	≤ 120	≤ 1500	≤ 200
	77	24	56	533	115

Type varmeydelse/rumtemperaturstyring	
Et-trinsvarmeydelse uden rumtemperaturstyring	Ja
To eller flere manuelle trin uden rumtemperaturstyring	Nej
Med mekanisk rumtemperaturstyring	Nej
Med elektronisk rumtemperaturstyring	Nej
Med elektronisk rumtemperaturstyring og døgntime	Nej
Med elektronisk rumtemperaturstyring og ugetimer	Nej

Teknisk dokumentation	
Indirekte varmefunktion	3,1 kW
Direkte varmeydelse	8,7 kW
Energieffektivitetsindeks EEI	EEI 116
Røggastemperatur ved nominel varmeydelse	**T 182°C**
Energieffektivitetsklasse	A+

Andre styringsmuligheder	
Rumtemperaturstyring med bevægelsessensor	Nej
Rumtemperaturstyring med temperaturfaldssensor	Nej
Telestyringsoption	Nej

Sikkerhed	
Reaktion på brand	A1
Test af brandsikkerhed i forbindelse med afbrænding af træ	Godkendt
Maksimal drifts- og vandtryk	4 Bar
Afstand til brændbart materiale Bag ovn, med isolering/uden isolering Afstand til brændbart ved siden af ovn Møbelafstand	Minimum distancer i mm 20 225 750

Underskrevet på vegne af fabrikanten **20.11.2025**

HETA
Jupitervej 22, DK-7620 Lemvig
TLF: +45 96 63 06 00
Martin Bach

Skorstensfejerens påtegning Dato _____

_____
Underskrift